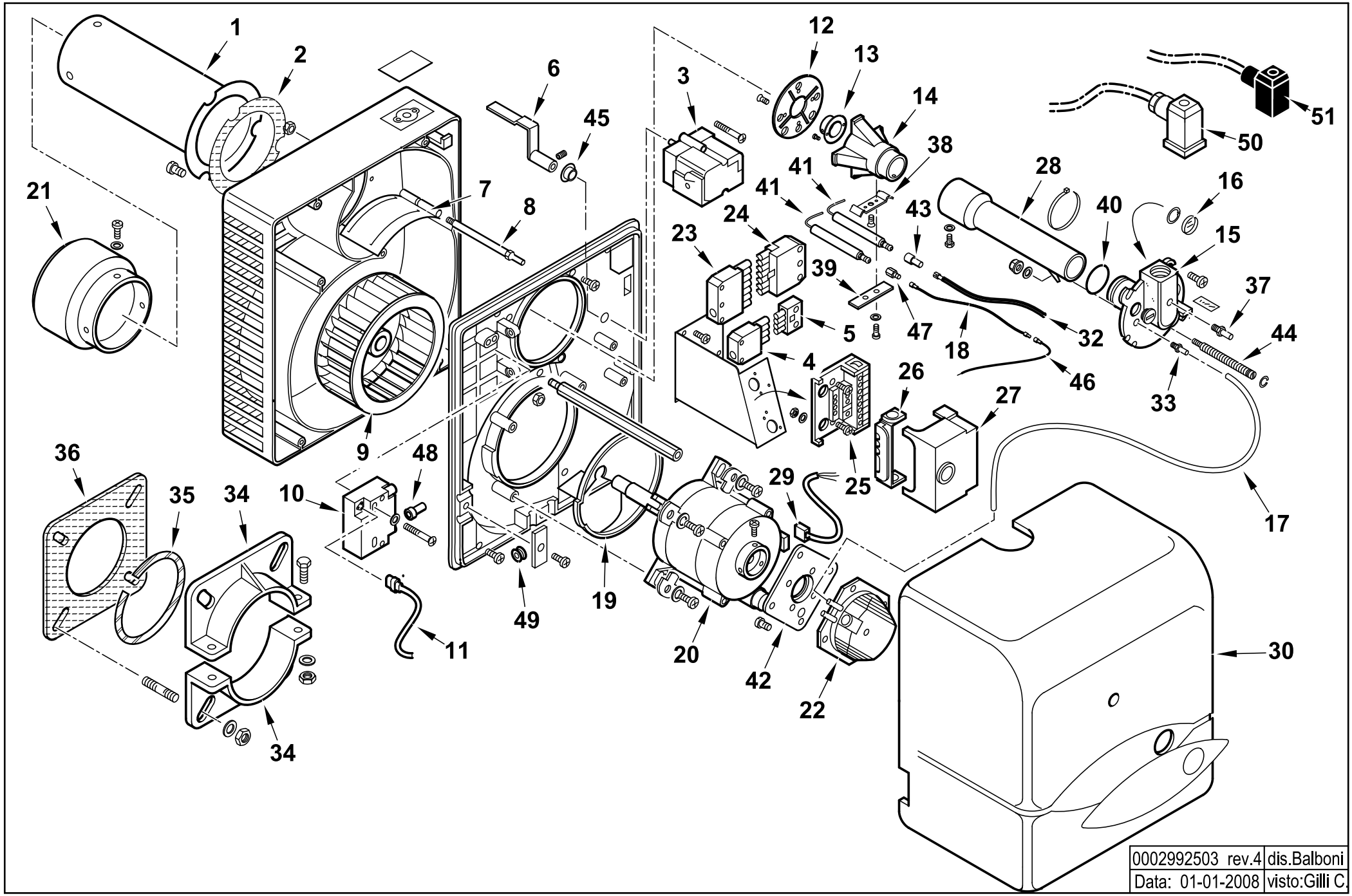


| | |
|---|---|
| 0002992503 rev.4 | dis.Balboni |
| Data: 01-01-2008 | visto:Gilli C. |

**17110010** **BTG 20 P** esploso **0002992503 Rev.4**

| Rif. | Codice | Descrizione |
|---|---|---|
| 1 | 0023030002 | AS.CANNOTTO BTG 20 |
| 2 | 0023020021 | GUARNIZIONE CANNOTTO BTL20 |
| 3 | 0005040098 | MOTORINO BERGER STA13B0.36/82N |
| | 0005130116 | CONNETTORE MOTORINO BERGER 7P |
| 4 | 0005130075 | CONNETTORE 4POLI FEMM. VERDE |
| 5 | 0005130043 | CONNETTORE 4POLI MASC. VERDE |
| 6 | 0023020029 | LEVA REG.NE ARIA BTL 20P |
| 7 | 0023020027 | FARFALLA A GRAVITA' BTL 20P |
| 8 | 0023020043 | PERNO FARFALLA A GRAVITA'BTL |
| 9 | 0023020009 | VENTOLA D.160X62 BTL 20 |
| 10 | 0005020069 | TRASFORMATORE FIDA |
| 11 | 0005130089 | CONNETTORE TRASF. FIDA L550 |
| 12 | 0017030016 | DISCO FRESATO 105X35 I56 |
| 13 | 0017030039 | UGELLO MISCELATORE BGN40LX |
| 14 | 0023030011 | MISCELATORE BTG 20 |
| 15 | 0023030003 | RACCORDO |
| 16 | 0013010027 | VETRINO 20X3 SPARK |
| 17 | 0005250094 | TUBO IN PVC 5X8 |
| 18 | 0005140252 | CAVO IONO D.2,8 ATT. M/F4 L600 |
| 19 | 0023020017 | DEFLETTORE ASPIRAZ. ARIA BTL |
| 20 | 0005010163 | MOTORE 185W 220-240 50/60Hz |
| | 95125 | CONDENSATORE 8MF SIMEL |
| 21 | 0023030001 | DIFFUSORE BTG 20 |
| 22 | 0005040093 | PRESSOSTATO KROMSC. DL 4-E-1 |
| 23 | 0005130052 | CONNETTORE 7 POLI FEMMINA |
| 24 | 0005130051 | CONNETTORE 7 POLI MASCHIO |
| 25 | 23527 | ZOCCOLO AP.RA LANDIS LOA-LGB |
| 26 | 0005030012 | PARETE ZOCCOLO LANDIS LOA-LG |
| 27 | 0005030224 | AP.RA LANDIS LME 21.430A2 BT |
| 28 | 0023030004 | AS.TUBO MANDATA GAS BTG20 |

| Rif. | Codice | Descrizione |
|---|---|---|
| 29 | 0005130016 | CONNETTORE MOTORE |
| 30 | 0023030014 | COPERCHIO POST.RE BTG 20P AR |
| 32 | 0005020037 | CAVO A.T. L=560 D7 BOC. D.4 |
| 33 | 58029 | ATTACCO TUBO M5X6 |
| 34 | 849320 | SEMIFLANGIA ATT.BRUC. BT26G |
| 35 | 49402 | CORDONE FIBRA DI VETRO 6X6X380 |
| 36 | 49319 | GUARN.NE FLANGIA BT26G |
| 37 | 31483 | PRESA PRESSIONE 1/8" CON. |
| 38 | 0017030027 | STAFFA SOP.TO ELET.DI I59-M5 |
| 39 | 61299 | PIASTRINA |
| 40 | 18692 | GUARNIZIONE OR 3118 |
| 41 | 0023030008 | ELETTRODO ACC/IONIZ. BTG 20 |
| 42 | 0005040094 | ADATTATORE PRES.TO KROMSC. |
| 43 | 0005060037 | SOPPRESSORE A FILO 5000 OHM |
| 44 | 0023030006 | VITE REGOLAZIONE |
| 45 | 0017030037 | BOCCOLA GLYCODUR 20X14X12X0, |
| 46 | 0005140313 | CAVO IONO L170 |
| 47 | 19945 | ATTACCO ELETTRODO D4 X M3,5 |
| 48 | 0005140115 | CAPPUCCIO TERM.LE A.T. |
| 49 | 31251 | PASSAFILO GOMMA 14X9X3,5 F8 |
| 50 | 23522 | CONNETTORE 14A GRIGIO ANTIST |
| 51 | 23521 | CONNETTORE 12B NERO ANTISTRAP. |
| | | |
| | | |
| | | |
| | | |
| | | |
| | | |
| | | |
| | | |